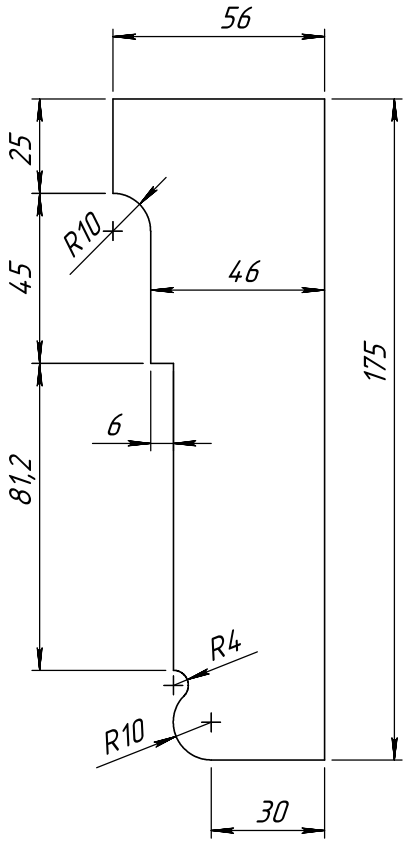

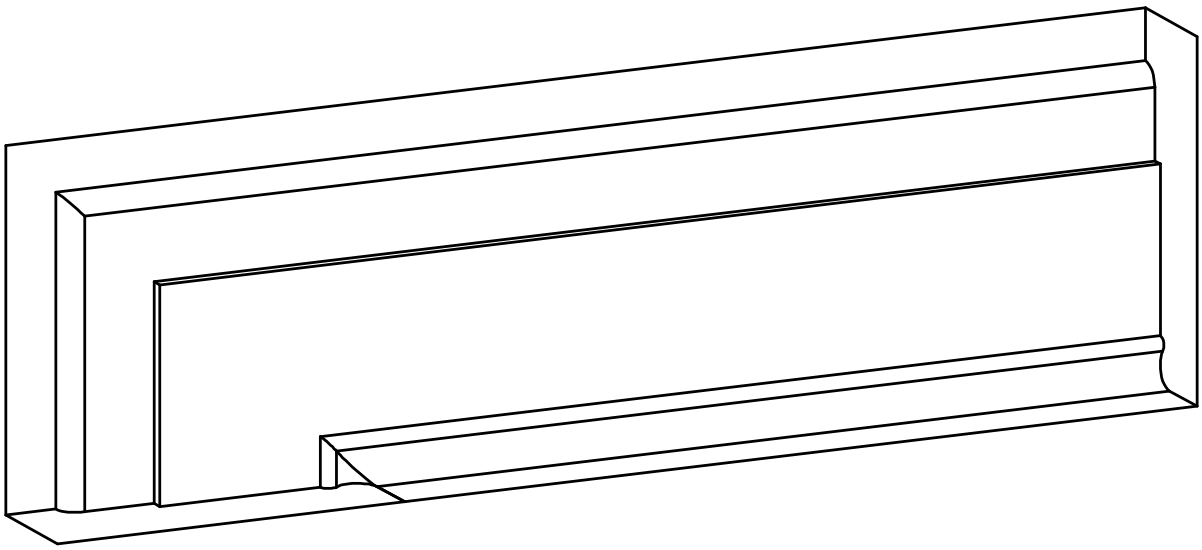

Оконный наличник ОН-25