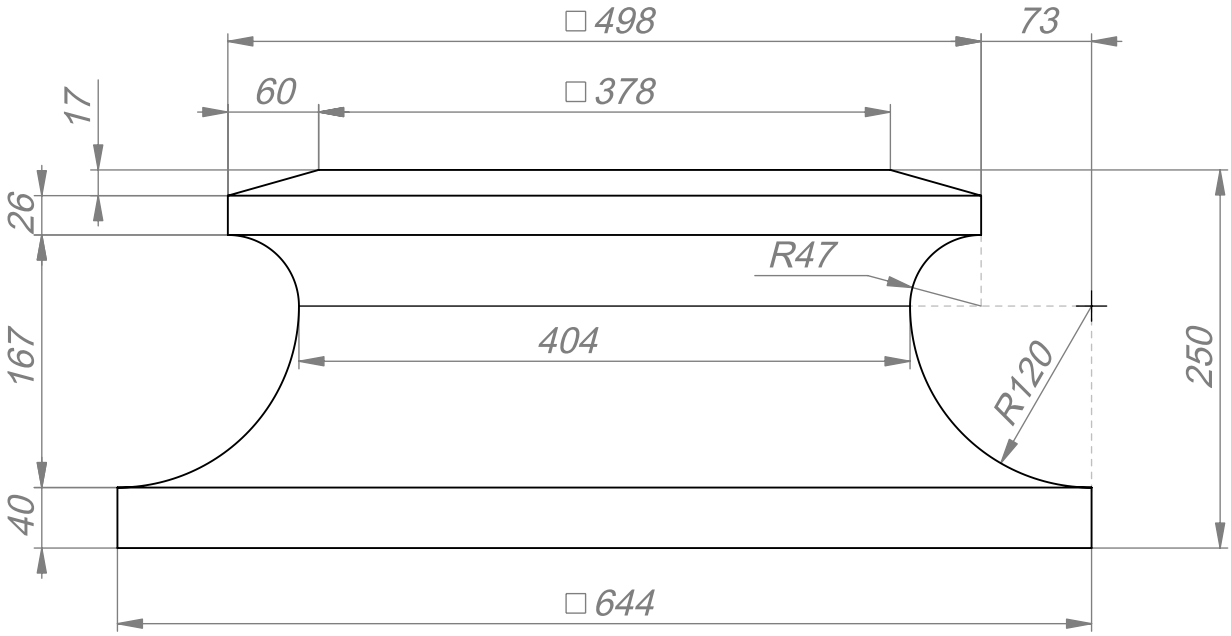

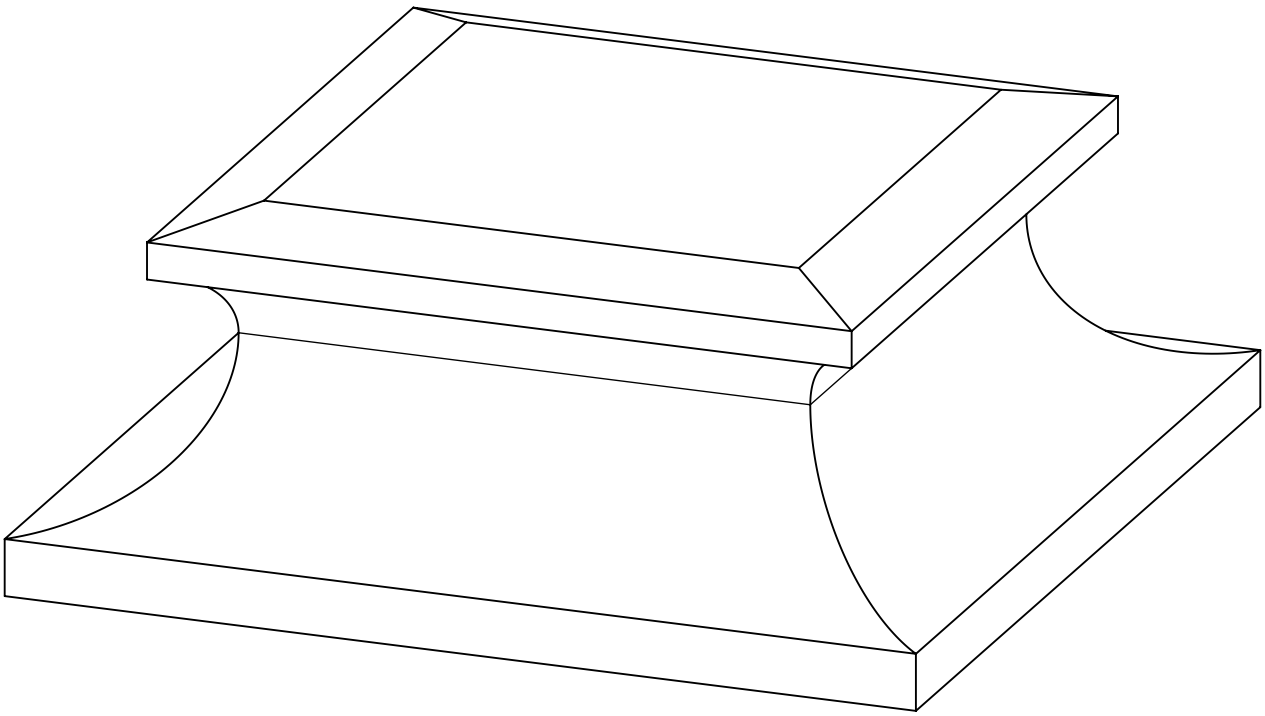

Навершие Нв-8