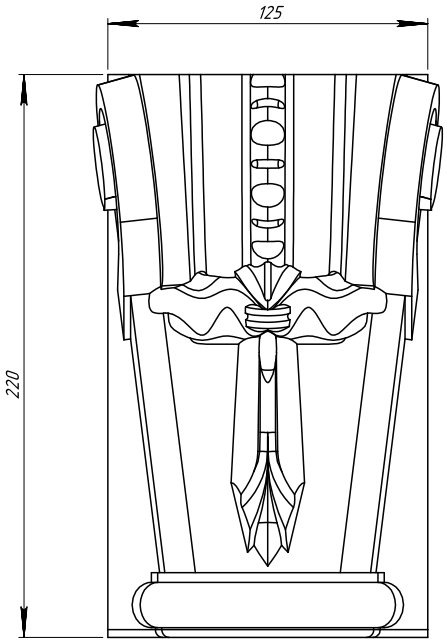

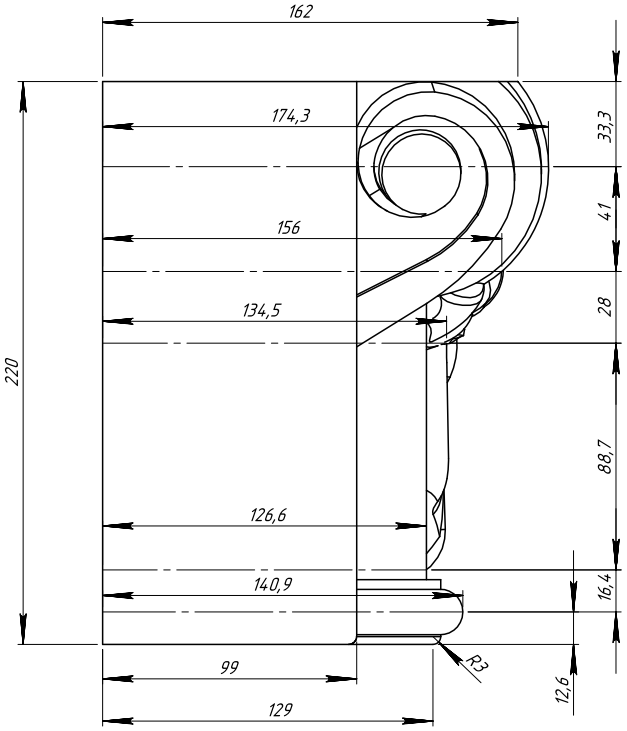

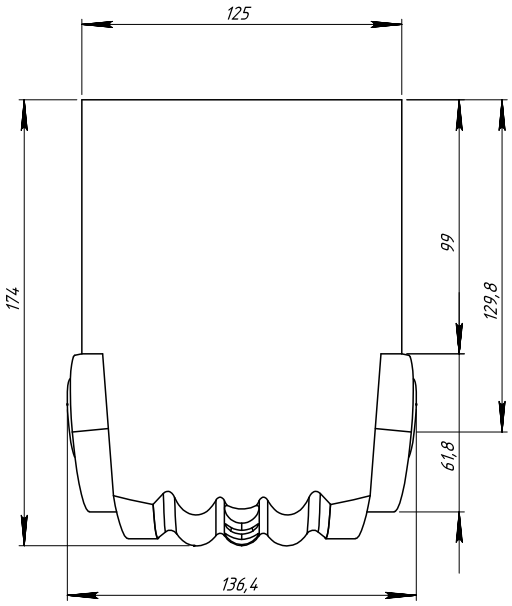

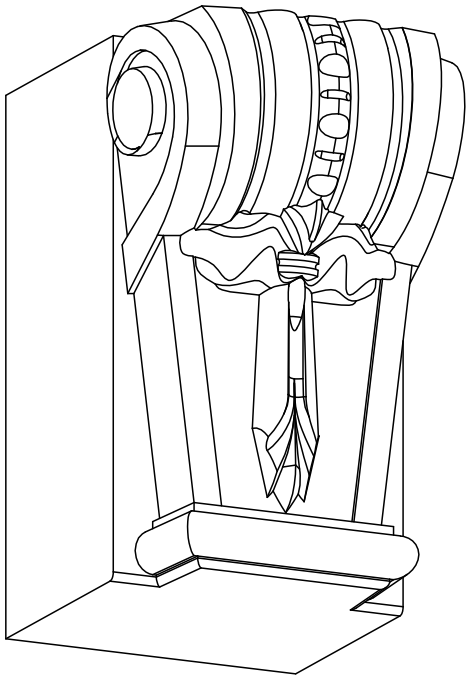

Кронштейн Кн-4