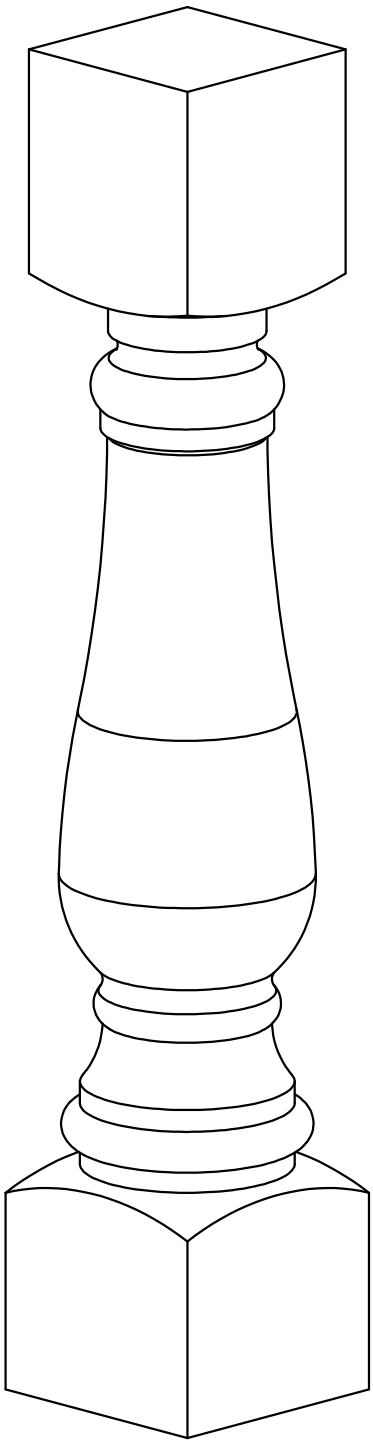

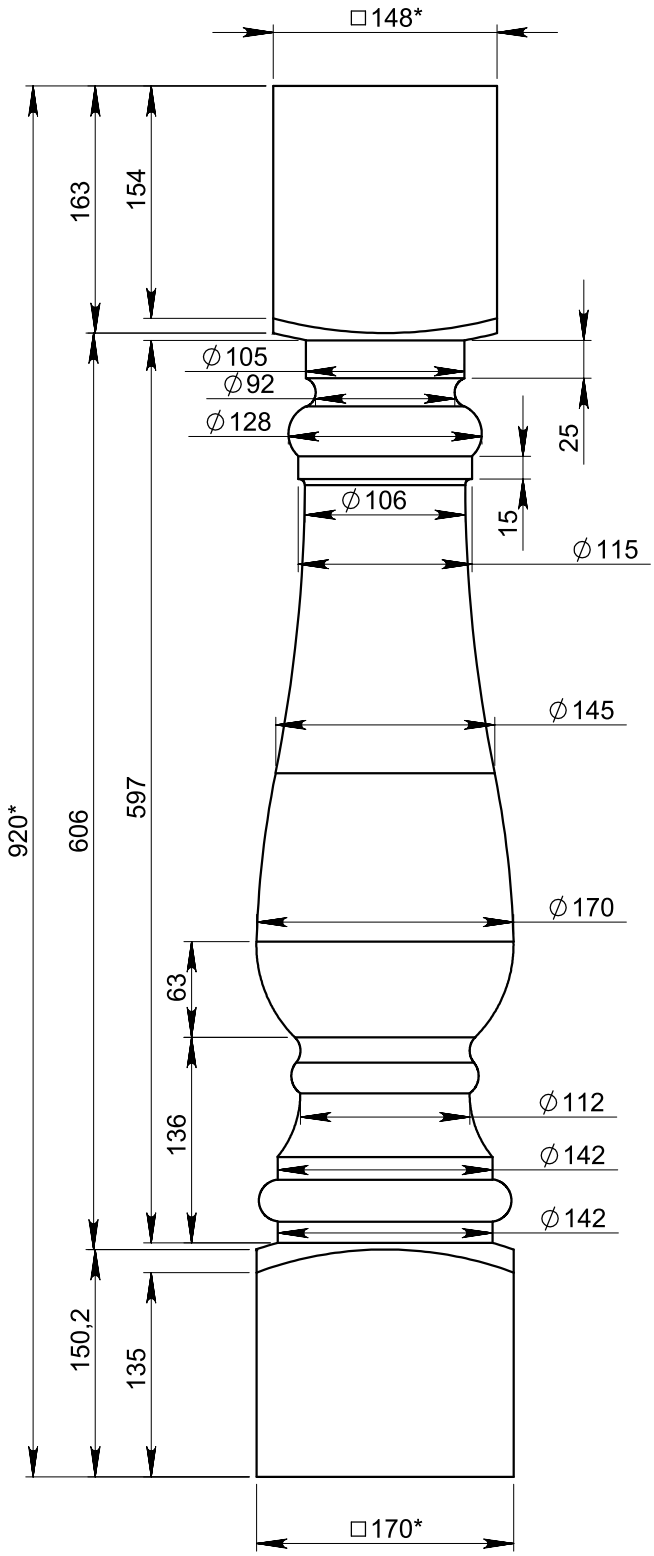

Балясина Бл-17