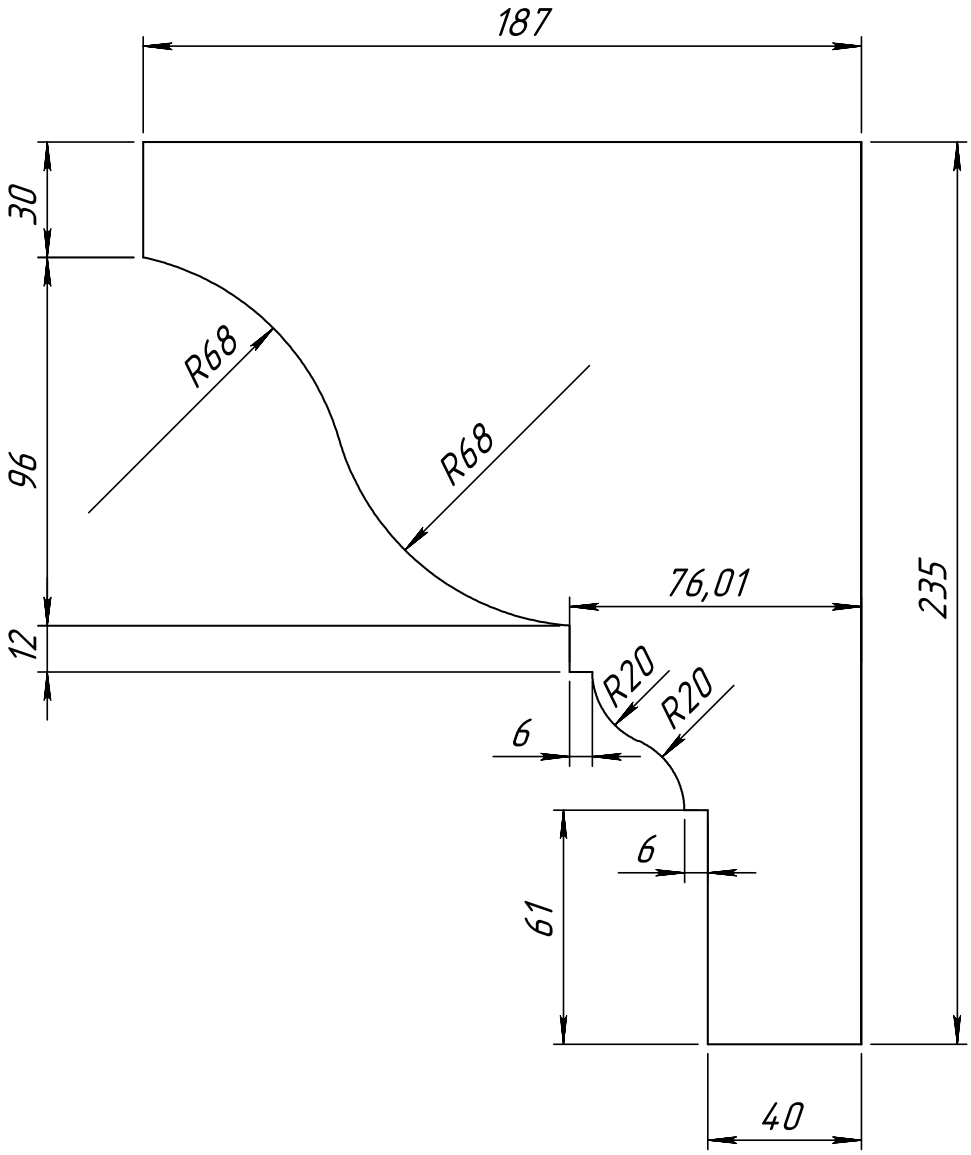

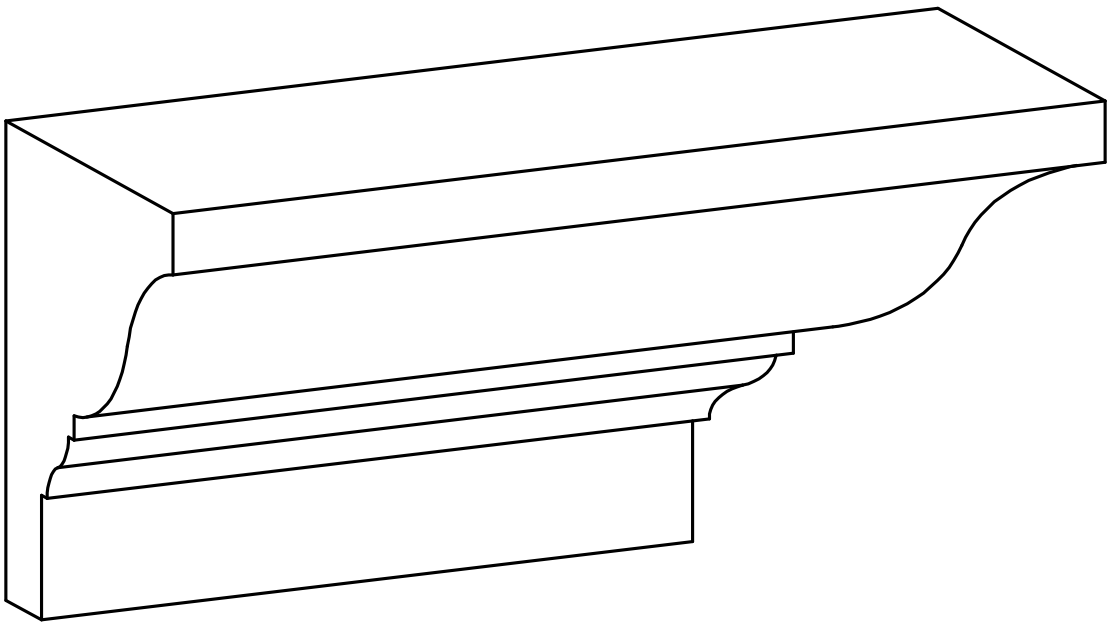

Тяга Т-161