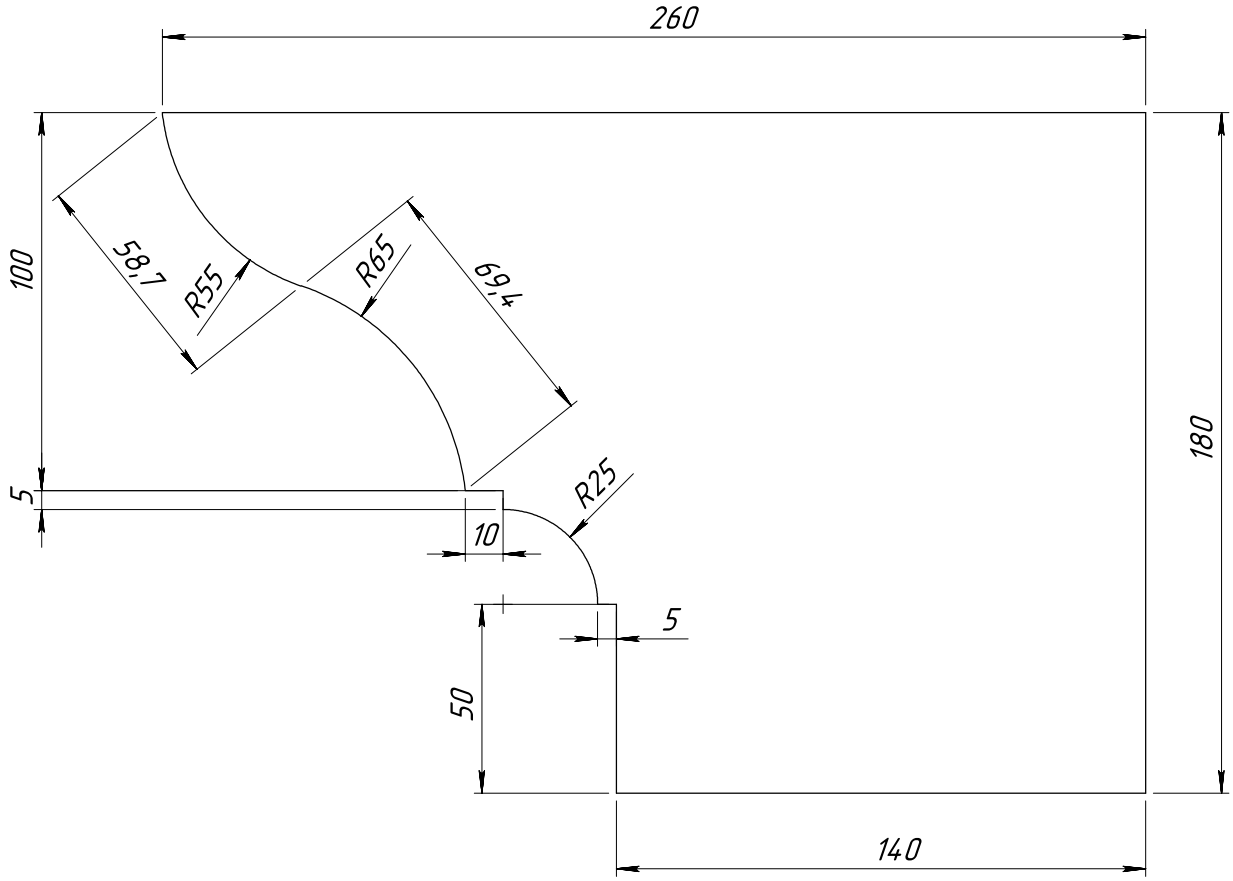

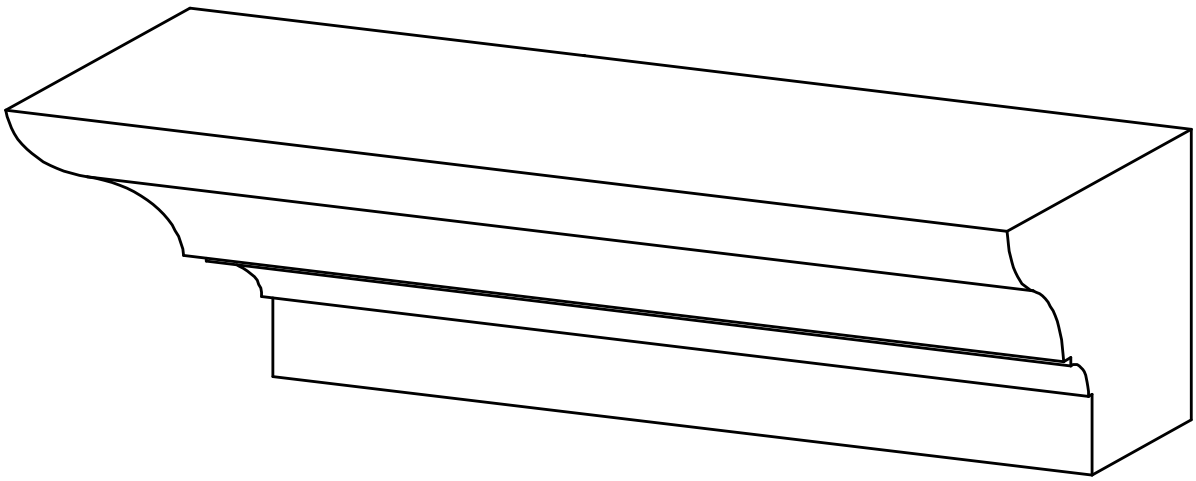

Тяга Т-117