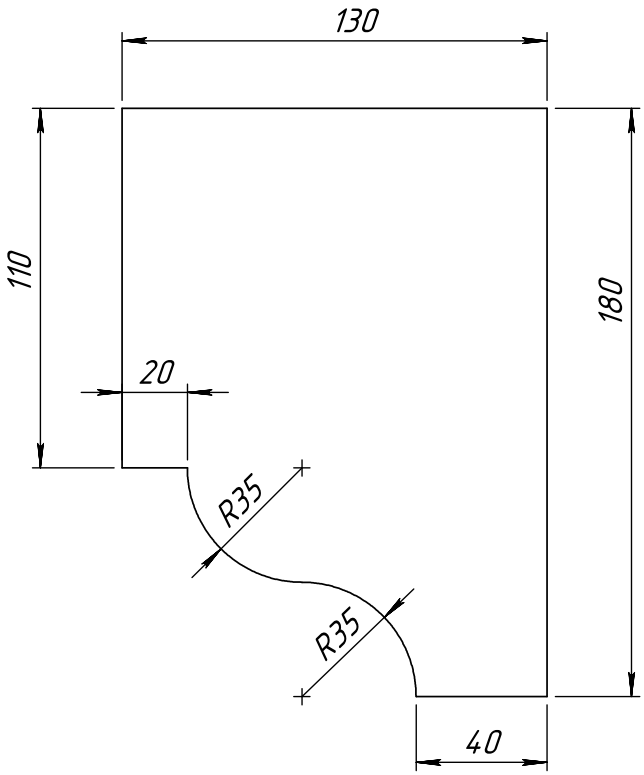

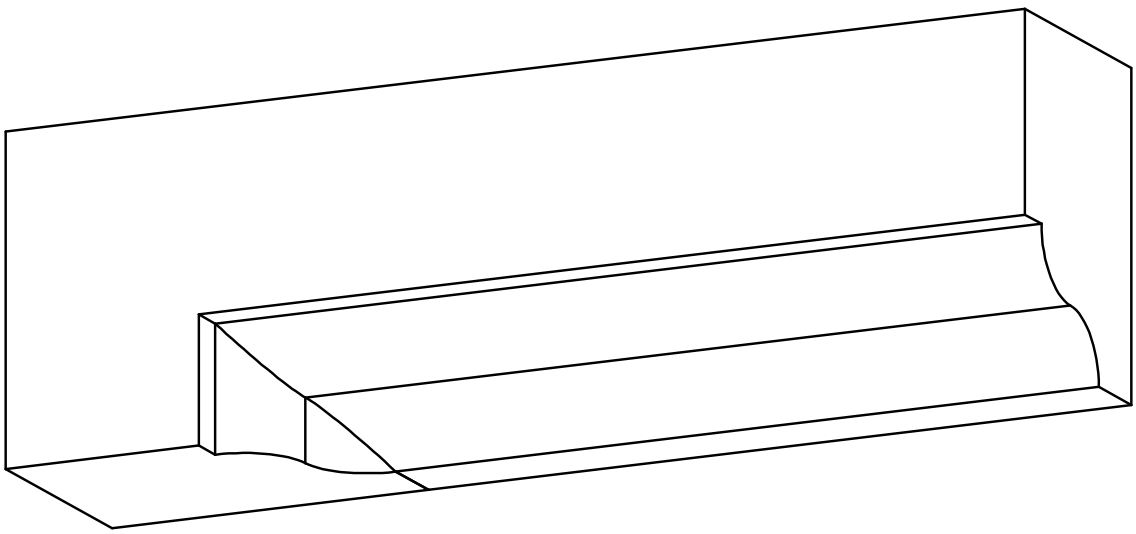

Оконный наличник ОН-28