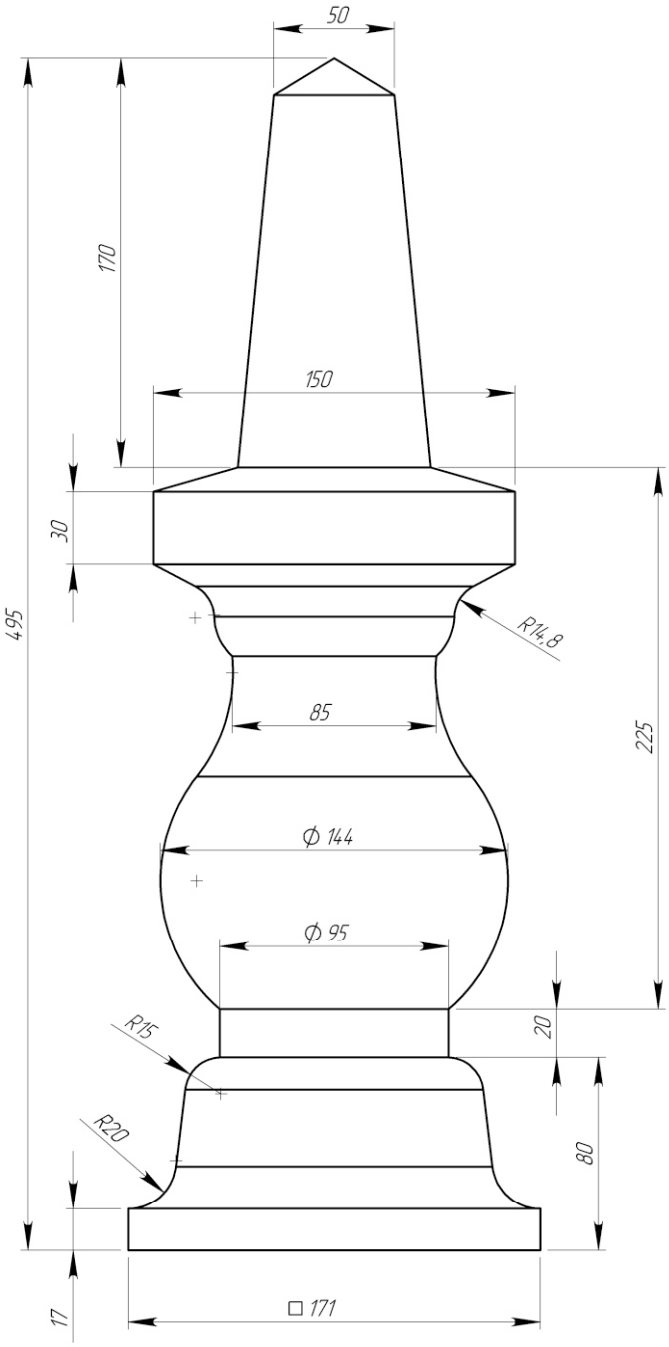

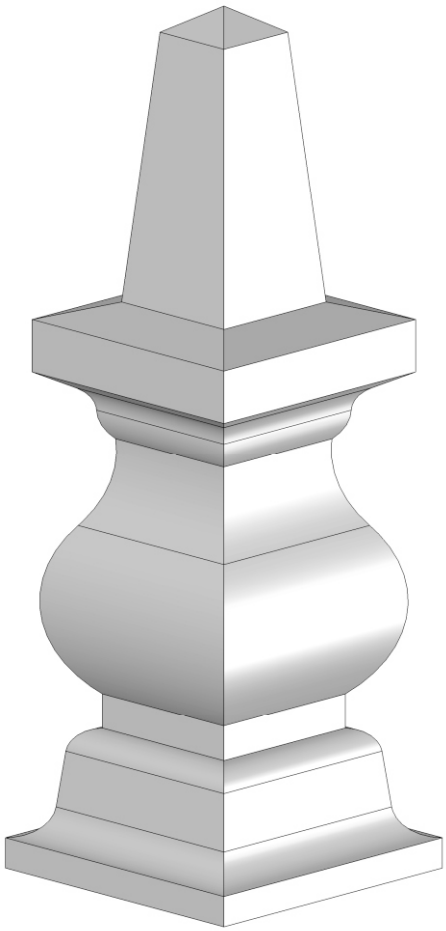

Навершие Нв-9