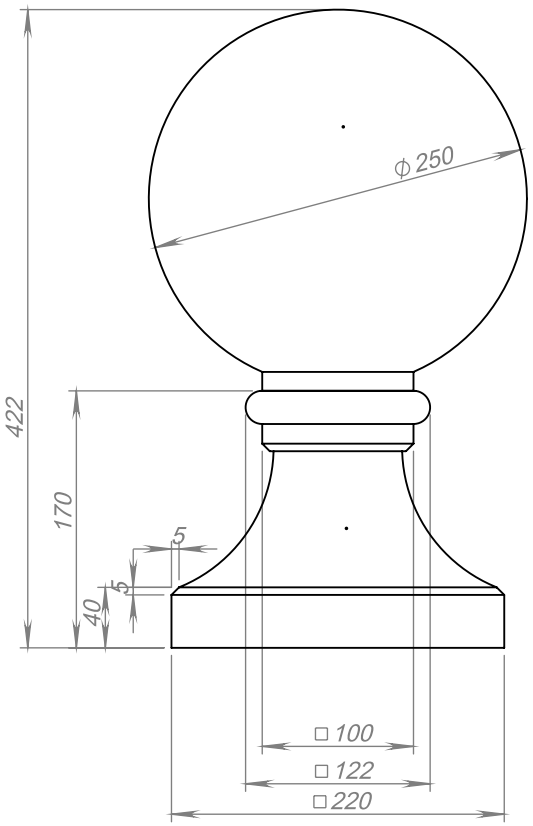

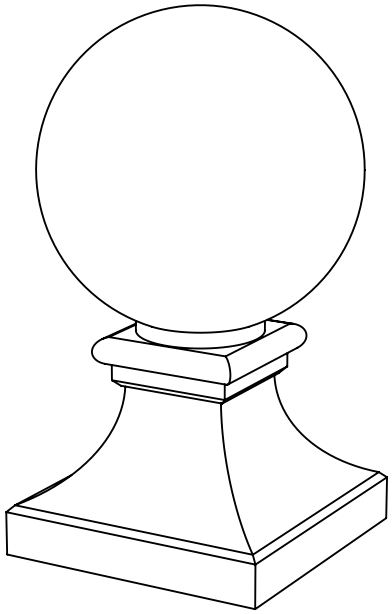

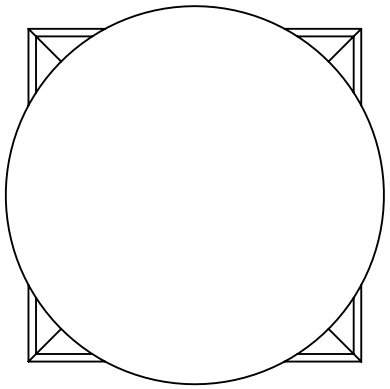

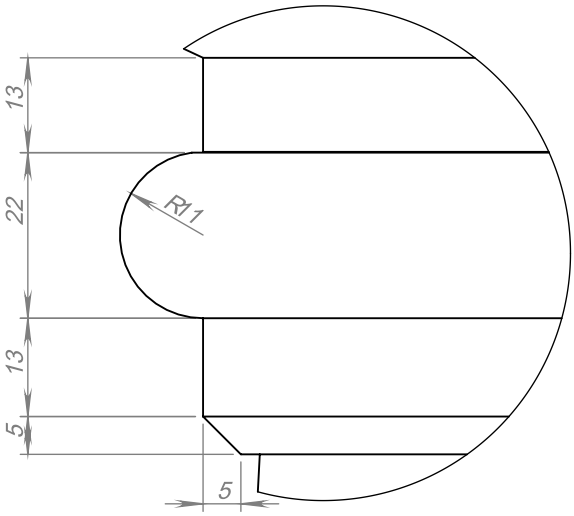

Навершие Нв-5