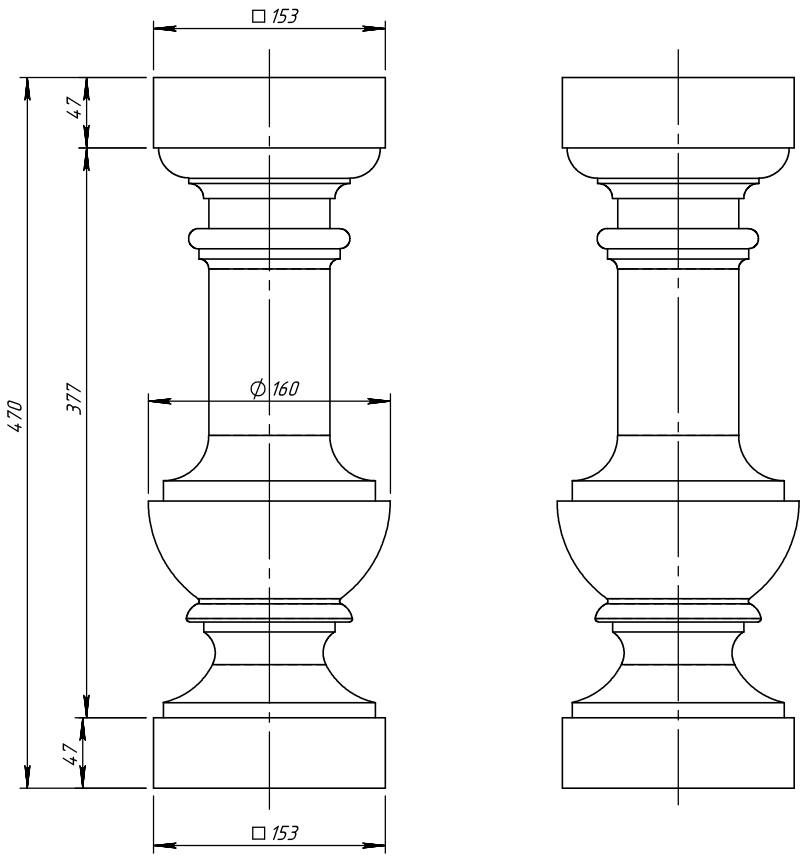

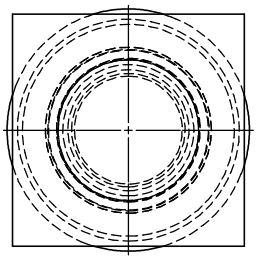

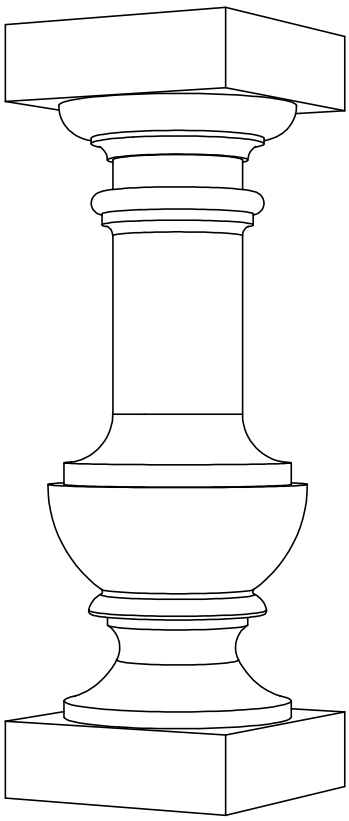

Балясина Бл-2